PH-542形　カメラケース（屋外暴噴流形）

仕　　様　　書

１．概　　要

日立**ＰＨ－５４２**形カメラケースは、ＣＣＴＶを固定レンズと組合せて屋外で使用する場合に用いる屋外暴噴流形カメラケースです。

ケースは、日除けカバーが付き、自然空冷構造となっており、直射日光のもとでも使用できます。前面窓にはガラス板（５mm厚）を使用し、前／後面カバーにはアルミ・ダイカストを使用しています。

２．仕　　様

（１）適用カメラ	1/2、1/3形CCDカメラ
（２）適合レンズ	固定レンズ **（注）レンズ＋カメラの寸法が** **80(w) ×80（h）×290（d）mm以内であること**
（３）保護等級	JIS C 0920 暴噴流形（IP56）
（４）周囲温度	内蔵カメラの低温限界～高温限界マイナス5℃ **（例：カメラが-10℃～+50℃のときは、-10℃～+45℃）**
（５）周囲湿度	90%以下
（６）材質	耐食アルミニュウム合金
（７）塗装色	マンセル５Ｙ７／１アクリル
（８）前／後面カバー	アルミ・ダイカスト
（９）前面窓	ガラス板（５mm厚）
（10）取付方法	M6×2点止め
（11）ケーブルコネクタ取付	下向き取付け（2個）
（12）適用雲台	半固定雲台CH-05Aまたは、同等品・・・・・・「別売」 電動雲台RM-17または、同等品・・・・・・・・・「別売」
（13）外形寸法	135（w）×120（h）×427（d）mm
（14）質量	約2.6kg

本仕様書の内容は、予告無く変更されることがあります。

2005-12-4436340 1/1 SI
PH-542

2005-12-443634 1X 1/1
PH-542

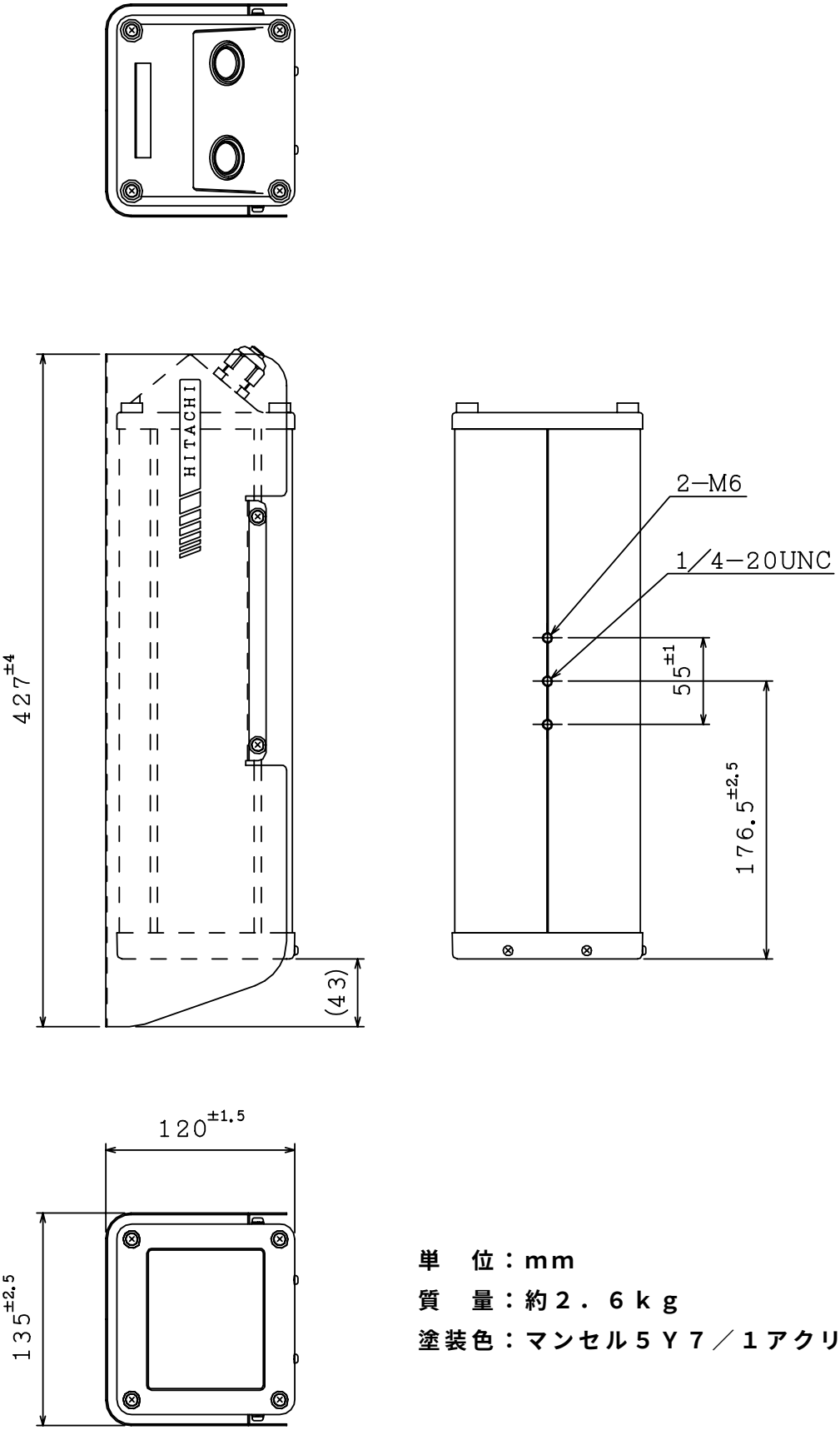

単　位：mm
質　量：約２．６ｋｇ
塗装色：マンセル５Ｙ７／１アクリル

ＰＨ－５４２　外形図　カメラケース（屋外暴噴流形）　外形図